# How to install your **Visionlift Vision** Cover Lifter

VISIONLIFT™
**Vision** Hot Tub Cover Lifter

This is your step by step guide to installing the Visionlift Vision Cover Lifter on to your hot tub or spa. Begin by opening the box your cover lifter came in and check the contents against the installation guide to ensure you have all the components required.

## PARTS LIST:

1. 2X Bolt Pins
2. 28X No.10 - 1 1/4 Cross Slot or Phillips Wood Screws
3. 20X No.10 - 5/8inch Cross Slot or Phillips Self-Tapping Screws
4. 48X Black Plastic Screw Head Caps
5. 2X 5/16 inch NYLON Lock Nuts
6. 4X NYLON Washers
7. 2X Ball Stud Bolts
8. 4X Round Black Plastic Caps (Each 1 1/4 Inches)
9. 2X Square Black Plastic Caps (for Side Support Arms at the Foam Grip)
10. 2X Cover Hooks
11. 2X Mounting Bracket Assemblies
12. 2X Ball Stud Brackets
13. 1X Center Pole
14. 2X Sliding Pivot Brackets
15. 2X Foam Grips
16. 2X Pivot Arms with Ball Studs
17. 2X Hydraulic Arms
18. 2X Side Support Arms
19. 2X Clevis (Cotter) Pins

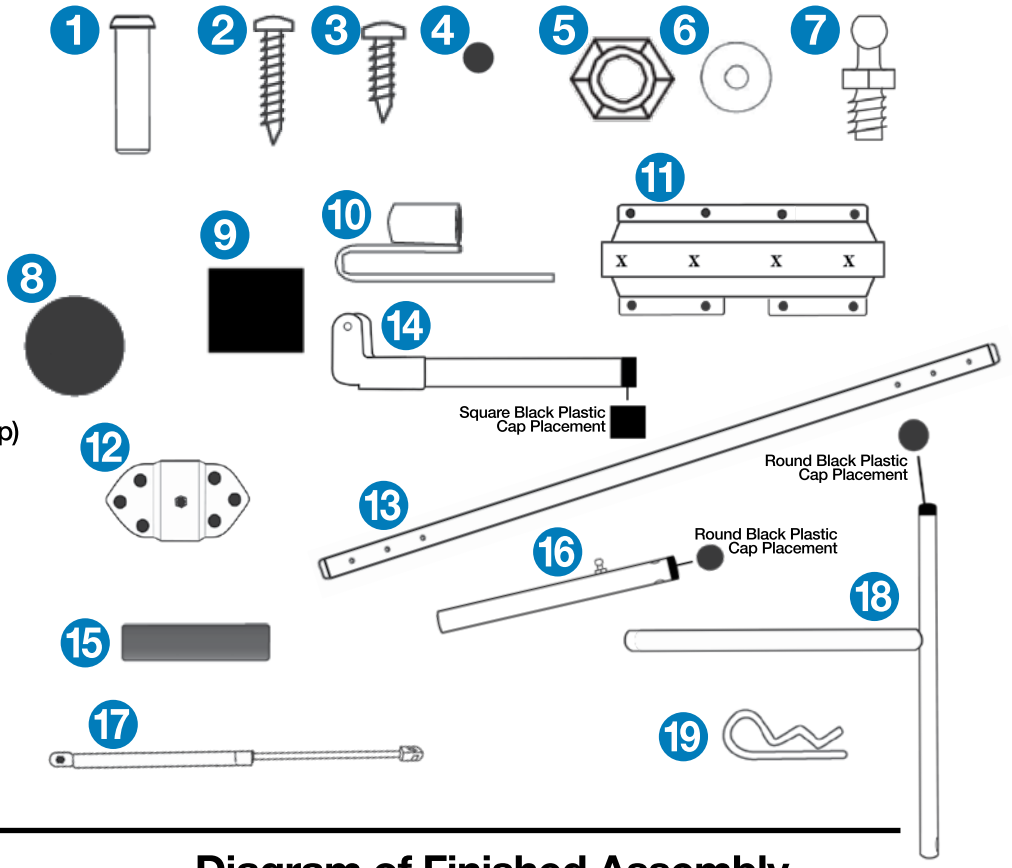


## TOOLS LIST:

- 6 Foot Tape Measure
- Ratchet Wrench
- 5/16” Socket Bit
- 5/16” Open End Wrench
- Cordless Power Screwdriver or drill
- A number of Cross Slot or Phillips screw driver bits.
- Needle Nose Pliers
- Small Flat Head Screwdriver

To view the easy to follow Installation Video that pertains to this Cover Lifter, please go to:
**www.ultrapoolandspa.com/videos**

**Now you are set to start the install of your new Cover Lifter…**

## Diagram of Finished Assembly End View

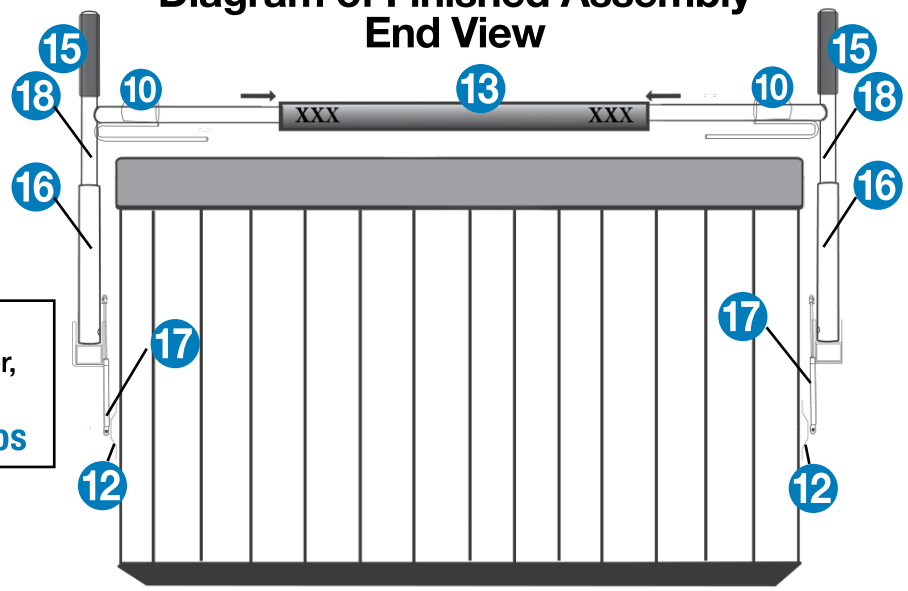

# Step One:

**1a)** Ensure that the hot tub is 16 inches or more out from any wall, obstruction or fence this provides ample clearance for your cover to sit into once your cover lifter is installed. Place your hot tub cover squarely over the hot tub and in the position you would like it to open. We recommend that you have your cover open from the equipment pack (Topside Control) end. This ensures that you are not mounting brackets to doors or panels that may need to be removed to access heater and pumps.

**Tip:** Make sure your hot tub cover opens at the Topside Control end this ensures that you are not mounting the brackets to doors or panels that may need to be removed to access heater and pumps.

**1b)** Assemble both Ball Stud Brackets 12 by mounting the Ball Stud Bolt 7 to the raised side of each bracket using your racket wrench and the 5/16 inch Nylon Lock Nuts 5.

**1c)** Then insert the Square Caps 9 onto the Sliding Pivot Brackets 14,then insert the Round Caps 8 onto the Pivot Arms 16.

**1d)** Then install the Foam Grips 15 onto the Side Support Arms 18, first lubricating the interior of the Foam Grips for easier application.

**Installation Tip:** Rub the inside rim of the Foam Grips 15 with dish soap to lubricate them making it easier to slide them into place.

**1e)** Then insert the Round Cap 8 at the end each arm where the Foam Grips 15 were installed. Now its time to slide the Cover Hooks 10 as shown here on to the long arm of the Side Support Arms 18. Make sure to install the Cover Hooks on to the arm the mounts to the Center Pole 13 and that the Cover Hooks will be facing in on each side of the hot tub when the Side Support Arms are installed.

# Step Two:

**With your cover in the closed position begin the next step…**

**2a)** To determine the position of the Mounting Bracket Assembly 11. Start by measuring the with of the hot tub cover, **Cover Width is:_____.**

**2b)** Then measure the cover at it thickest point, the middle of the cover; **Cover Thickness is:_____.**

**2c)** Refer to the Chart (on the next page). Look for the Cover Thickness Column Number that refers to what you measured in (2b) then look down that column to the Spa Cover Size row for the number you measured in (2a) and where that column and row intersect the number indicated is **the distance the bracket has to be installed from the back of the hot tub is: (2c)_____.**

**PLEASE NOTE:** If the number you measure lands between the numbers indicated on the chart always round up to the next number on the chart when this occurs.

***For Example:*** *The width of the hot tub cover is 75 inches and the cover at it thickest point is 4 inches. Refer to the measurement chart provided and locate the row that shows 75 inches on the left of the chart. Now move across to the column marked 4 inches on the chart and where that row and column intersect the number indicated is the distance the bracket has to be installed from the back of the spa. The Chart Indicates 15 inches for this example only.*

**2d)** Now measure the distance you found on the chart from the back edge of the hot tub and mark that spot.

**Installation Tip:** Use the Center Pole as a straight edge to mark the back edge of the spa and measure and measuring can be tricky so please measure twice and install once.

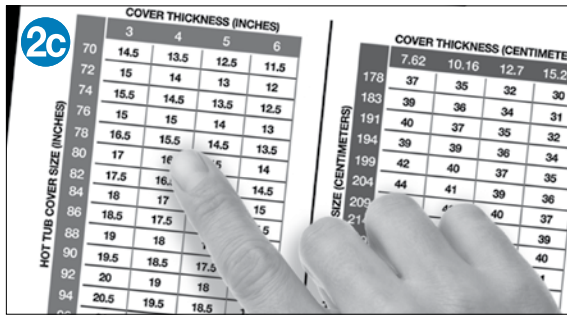

# Step Three:

**3a)** Slide the Sliding Pivot Bracket 14 into the Mounting Bracket 11. Then place the Assembly 14 11 just under the edge of the acrylic shell. Then position the Pivot Bracket so that the hole in the Pivot Bracket lines up with the mark made earlier.

**Installation Tip:** Keep the Sliding Pivot Bracket 14 in the middle of the Mounting Bracket 11 when positioning this assembly on the hot tub cabinet to ensure optimal placement.

# 2a/b/c Mounting Bracket Positioning Chart Visionlift Vision Cover Lifter

VISIONLIFT™ Vision Hot Tub Cover Lifter

## Step Two:

**To Determine the Mounting Bracket position**:
Refer to this measurement chart by locating the row that shows the length (you measured and be sure you measured across the fold and not along the fold) of your cover (in the first column on the left side) of the chart.

Then look across that row of the chart to the column that indicates your cover thickness (you measured) and where the two numbers intersect is the distance that the hole in the Sliding Pivot Bracket 14 has to be away from the back edge of the hot tub.

**Please Note:** If the number you measure lands between the numbers indicated on the chart always round up to the next number on the chart when this occurs.

Now measure the distance you found on the chart from the back edge of the spa, using the Centre Pole 13 as a straight edge to indicate the back edge of the hot tub and measure forward on to the cabinet.

**Remember:** This can be tricky so please measure twice and install once.

| HOT TUB COVER SIZE (INCHES) | COVER THICKNESS (INCHES) | | | |
|---|---|---|---|---|
| | 3 | 4 | 5 | 6 |
| 70 | 14.5 | 13.5 | 12.5 | 11.5 |
| 72 | 15 | 14 | 13 | 12 |
| 74 | 15.5 | 14.5 | 13.5 | 12.5 |
| 76 | 15 | 15 | 14 | 13 |
| 78 | 16.5 | 15.5 | 14.5 | 13.5 |
| 80 | 17 | 16 | 15 | 14 |
| 82 | 17.5 | 16.5 | 15.5 | 14.5 |
| 84 | 18 | 17 | 16 | 15 |
| 86 | 18.5 | 17.5 | 16.5 | 15.5 |
| 88 | 19 | 18 | 17 | 16 |
| 90 | 19.5 | 18.5 | 17.5 | 16.5 |
| 92 | 20 | 19 | 18 | 17 |
| 94 | 20.5 | 19.5 | 18.5 | 17.5 |
| 96 | 21 | 20 | 19 | 18 |
| 98 | 21.5 | 20.5 | 19.5 | 18.5 |
| 100 | 22 | 21 | 20 | 19 |

| HOT TUB COVER SIZE (CENTIMETERS) | COVER THICKNESS (CENTIMETERS) | | | |
|---|---|---|---|---|
| | 7.62 | 10.16 | 12.7 | 15.24 |
| 178 | 37 | 35 | 32 | 30 |
| 183 | 39 | 36 | 34 | 31 |
| 191 | 40 | 37 | 35 | 32 |
| 194 | 39 | 39 | 36 | 34 |
| 199 | 42 | 40 | 37 | 35 |
| 204 | 44 | 41 | 39 | 36 |
| 209 | 46 | 42 | 40 | 37 |
| 214 | 46 | 44 | 41 | 39 |
| 219 | 47 | 45 | 42 | 40 |
| 224 | 49 | 46 | 44 | 41 |
| 229 | 50 | 47 | 45 | 42 |
| 234 | 51 | 49 | 46 | 44 |
| 242 | 53 | 50 | 47 | 45 |
| 244 | 54 | 51 | 49 | 46 |
| 249 | 55 | 53 | 50 | 47 |
| 254 | 56 | 54 | 51 | 49 |

# Step Three (Cont'd):

**3b)** Then using the supplied 1 1/4 inch No.10 Self-Tapping Wood Screws (2) mount the Mounting Bracket Assembly (11) to the cabinet. Repeat the same process on the opposite side.

**Installation Tip:** When installing to ensure minimizing misplacement of the brackets fasten the bracket into place using only one screw in the middle to hold in place until the final fastening. **Final Fastening must be done before next step.**

**Make sure you have installed the Cover Hooks (10) facing into the hot tub - if not do it now.**

**3c)** Place the Center Pole (13) across the cover and insert the long arm of the Side Support Arm (18) into the Center Pole, Repeat this step on the other side of the hot tub.

**3d)** Slide the Pivot Arm (16) over the Side Support Arm (18) so that the Ball Stud faces the side of the spa. Then align the hole at the end of the Slider Pivot Arm with the top hole in the Sliding Pivot Bracket (14).

**3e)** Position the Nylon Washers (6) on either side of the Pivot Arm (16) and Sliding Pivot Bracket (14). Then secure them into place by sliding through the Bolt Pin (1) and secure that pin into place using the Clevis Pin (19) (Cotter Pin). Repeat this step on the opposite side of the hot tub.

**Tip:** Use the Needle Nose Pliers when applying the Clevis Pin (19) to the Bolt Pin (1) and Sliding Pivot Arm Assembly (14)(11).

# Step Four:

**4a)** Once this is complete check to make sure that the Center Pole (13) that crosses over the cover is 1 inch back of the center folding seam on the lifter side and that it runs parallel to the folding seam of the cover.

**4b)** Check that the Pivot Arms (16) are 1.5 inches out from the cabinet on both sides of the hot tub. Then rotate the Center Pole (13) so that the screw holes are on the side of the bar and not on top facing down. Once again step back and make sure that the pivot arms are still 1.5 inches out from the spa and the Center Pole is sitting 1 inch back of the centre seam. If so, secure the Pivot Arm (16) to the Side Support Arms (18) on both sides of the hot tub using the No.10 5/8 inch Self-Tapping Screws (3).

# Step Five:

**5a)** Place a protective layer of card board under the Center Pole (13) and secure the Pole to the Side Support Arm (18) using three No.10 5/8" inch Self-Tapping Screws (3). Then double check that the Pivot Arms (16) are still 1.5 inches out from the hot tub. Repeat this step on the opposite side of the hot tub.

**5b) If you have not completed (Step 1b):** Then take the Ball Stud Brackets (12) and install the Ball Stud Bolts (7) on the raised plate of the bracket so when it installed the Ball Studs face out from the hot tub.

**5c)** Now slide the shaft end piece of the Hydraulic Arm (17) over the Ball Stud on the Pivot Arm (16). Then attach the opposite end of the Hydraulic Arm to the Ball Stud on the Ball Stud Brackets (12) - the arms should resemble a clock whose hands are at 10 and 4.

**5d) To find the location of the ideal Pivot Point…** the Ball Stud Bracket (12) must be placed in such a way that it is inline or close to lining up with the Pivot Arm (16). You can achieve this by raising the Pivot Arm to find the 10 o-clock position.

**Tip:** If you ever need to remove the Hydraulic Arm (17) gently pry the half circle collar to release the spring from the ball stud.

# Step Six:

**6a)** Once that position is found, place something under the Center Pole (13) or have someone hold it to keep it raised and in place. Then attach the Ball Stud Bracket (12) at the edge of the corner radius of the cabinet using the 1 1/4 Inch Wood Screws (2) provided.

**Please Note:** Be sure that if you purchased a composite cabinet you will need to reinforce the mounting of the bracket for optimal results.

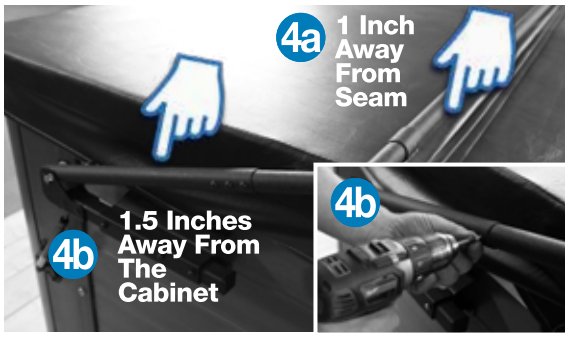

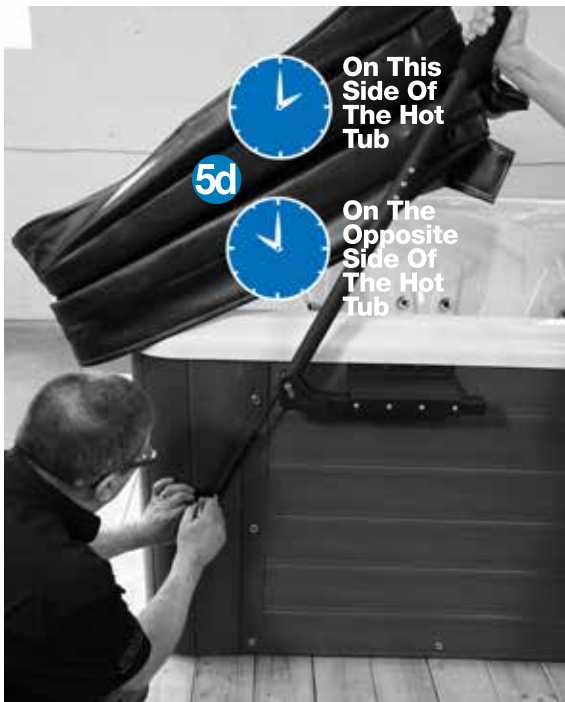

# Step Seven:

**You are almost there…**

**7a)** Cover the Self-Tapping Screws 3 and Wood Screws 2 with the Black Plastic Covers 4 that snap over the heads of each screw, finishing the look.

**Tip:** Use the small Flat Head Screwdriver to lift off the Black Plastic Screw Heads Caps 4 if the occasion ever arises that requires their removal.

## You have now installed your Visionlift Vision Cover Lifter.

**Remember...** Remember to always fold back your cover before using the Cover Lifter to lift the cover into its final resting place - this ensures a longer life for your cover and Cover Lifter extending your enjoyment of your hot tub.

## Addition Installation Reference

Use this reference drawing to aid in your installation of the Visionlift Vision Cover Lifter and to check for proper placement of parts during assembly.

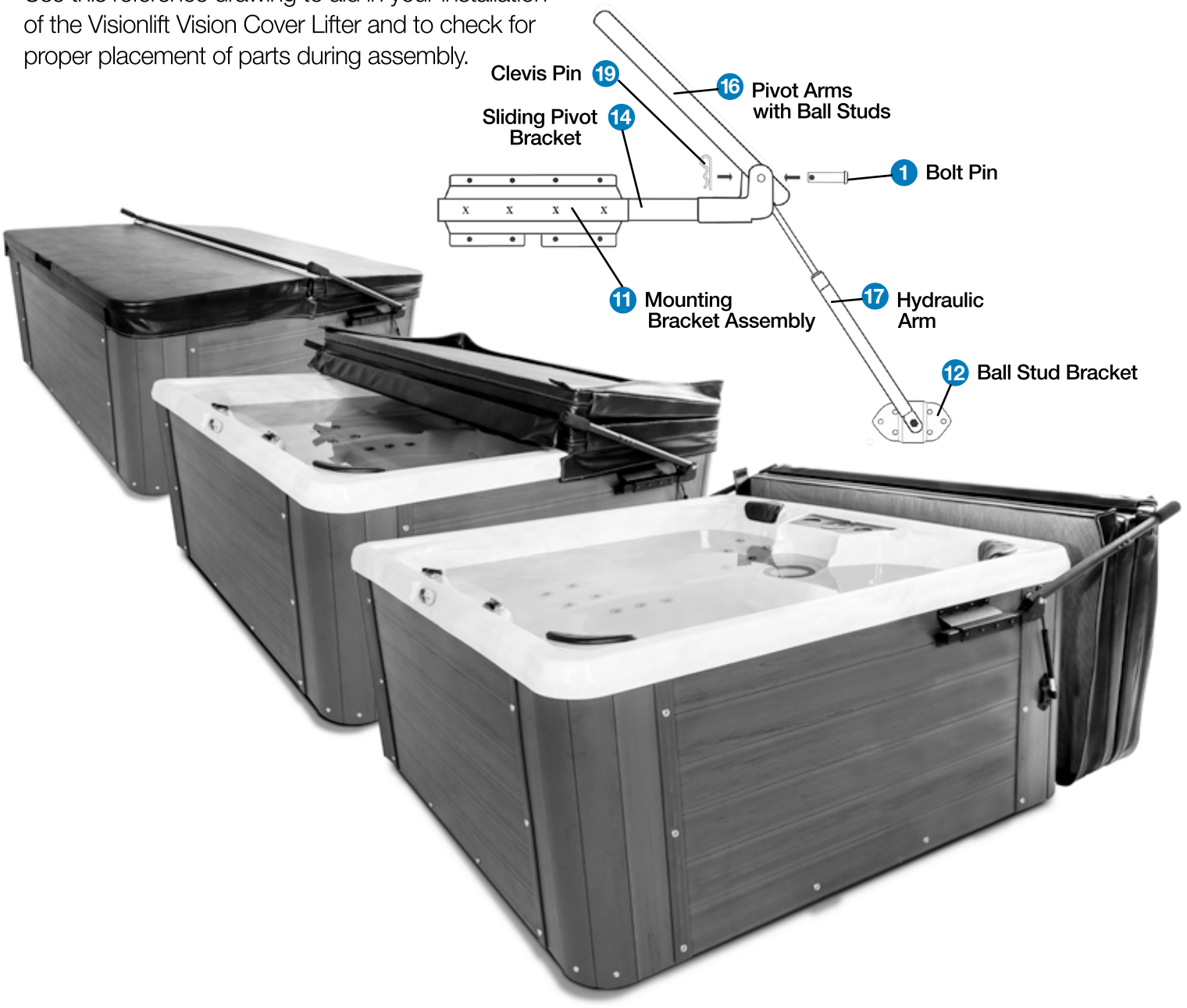

# Visionlift Vision
# Cover Lifter Warranty

VISIONLIFT™
Vision Hot Tub Cover Lifter

**THE WARRANTY:**
SMP Specialty Metal Products Inc. warrants to you (the original purchaser) for the stated warranty term of LIFETIME from the original date of purchase, to be free from defects in material and workmanship.

Ultralift Cover Lifters will be free from defects in materials or workmanship that would cause the lifter to be inoperable in normal working conditions. Any claim made within these terms for Lifetime from the date of purchase will be repaired or replaced at the option of the Manufacturer.

This is a 100% Non-Prorated Warranty on all parts for Lifetime of the product. Only parts excluded from the warranty are the gas springs which include a 100% One Year Warranty.

**EXCLUSIONS TO WARRANTY**

- Lifter has been subjected to alteration, misuse or repairs by anyone other than an authorized representative of the Manufacturer, unless written approval is provided
- Damage caused by improper installation or during transportation from the seller to the purchaser
- Any damage resulting from any misuse, abuse, negligence, accident or alteration, environmental, or use during high winds.

The warranty covers the operational use of the lifter but does not cover scratches, abrasions, rusting or any defects to the finish of the material caused by or resulting from the exposure to the environmental factors; i.e. sun, rain, chemicals or any defects resulting from normal fading or minor deterioration.
The warranty does not cover damage resulting from abuse or accidents, including but not limited to the following damage:

- Use of abrasive or unapproved cleaners that could cause surface damage
- Subjection to solvents or other chemicals which could deteriorate painted surfaces
- Use for any other purpose than as a Spa or Hot tub cover lifter

**MAKING A CLAIM:**
To make a warranty claim; in the event of a defect covered by this warranty for Ultralift, contact the original retail seller and provide original purchase receipt, any photo(s) clearly showing the defect(s) and an explanation. **NO RETURNS OF MERCHANDISE WILL BE ACCEPTED UNTIL A "RETURN AUTHORIZATION NUMBER" HAS BEEN ISSUED.**
The lifter will be repaired or replaced at the discretion of the Manufacturer. If necessary, the purchaser is responsible to ship any said parts back to the manufacturer. The warranty includes all Labor costs performed at the manufacturer's facility but not labor in the field. SMP will cover the cost(s) to repair and/or replacement of the items back to the retailer or seller.

**FREIGHT DAMAGE:**
Any materials damaged in freight will be replaced by SMP Specialty Metal Products provided the purchaser files the appropriate claims form with the carrier, and submits copies to the manufacturer within five (5) business days of receiving the damaged merchandise. All claims should also be reported to the seller.

**Consequential Damages:**
SMP Specialty Metal Products Inc. will not be liable for any loss, expense, or damage other than to Ultralift, that may result from a defect in materials or workmanship. This warranty does not cover incidental damages including damage to property or injury arising from the use or inability to use this product. Manufacturer or Seller shall in no event be liable for any amount in excess of the original purchased amount. (Some Provinces / States do not allow the exclusion or limitation of incidental or consequential damages, so the above mentioned limitation may not apply to you).

It is important that you report to the Retailer from whom you purchased Ultralift, any defects as soon as they are detected. If it is impractical to report any defects to the Retailer,

**CONTACT SMP Specialty Metal Products Inc. 326 Watline Avenue, Mississauga, Ontario Canada, L4Z 1X2; Phone: 1-800-597-1343, Email: info@tWork Order Reference Number:**

## Work Order Reference Number:

**Canadian Patent No. 2,432,833** **US Patent No. 7290297B2** **Patents Pending** **Made in Canada**

# Comment installer votre dispositif de levage de couvercle **Vision** de la série **Visionlift**

VISIONLIFT
Dispositif de levage de couvercle de spa **Vision**

Ce manuel vous guidera pas à pas dans l'installation du dispositif de levage de couvercle Vision sur votre spa. Pour commencer, ouvrez la boîte contenant votre dispositif de levage et vérifiez-en le contenu en vous référant à la liste des pièces ci-dessous pour vous assurer que vous avez toutes les pièces requises.

## PARTS LIST:

1. 2X Goupilles cylindriques
2. 28X Vis à bois N° 10 à tête étoile ou Phillips - 1 1/4 po
3. 20X Vis autotaraudeuse N° 10 à tête étoile ou Phillips - 5/8 po
4. 48X Capuchons de vis en plastique noir
5. 2X Écrous autobloquants NYLON 5/16 po
6. 4X Rondelles NYLON
7. 2X Boulons à rotule
8. 4X Capuchons ronds en plastique noir (1 1/4 po)
9. 2X Capuchons carrés en plastique noir (pour la poignée en mousse du bras de support latéral)
10. 2X Crochets de couvercle
11. 2X Supports de montage
12. 2X Supports de montage pour boulon à rotule
13. 1X Tige centrale
14. 2X Supports de montant coulissants
15. 2X Poignées en mousse
16. 2X Bras pivotants avec rotule
17. 2X Bras hydrauliques
18. 2X Bras de support latéraux
19. 2X Goupilles fendues

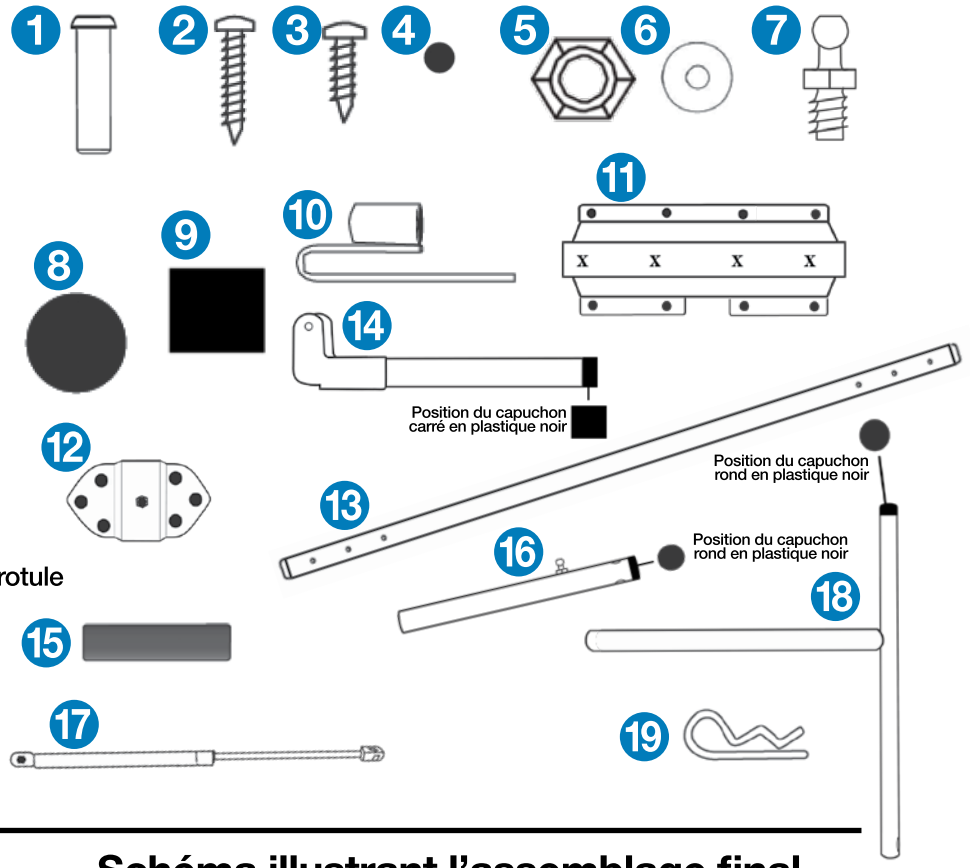


## LISTE DES OUTILS :

- Ruban à mesurer de 6 pieds
- Clé à cliquet
- Douille de 5/16 po
- Clé de 5/16 po
- Tournevis ou perceuse sans fil
- Quelques embouts de tournevis étoile ou Phillips
- Pinces à bec long
- Petit tournevis à tête plate

Pour une vidéo montrant l'installation de ce dispositif de levage de couvercle, veuillez cliquer sur le lien:
**www.ultrapoolandspa.com/videos**

## Schéma illustrant l'assemblage final
### Vue en bout

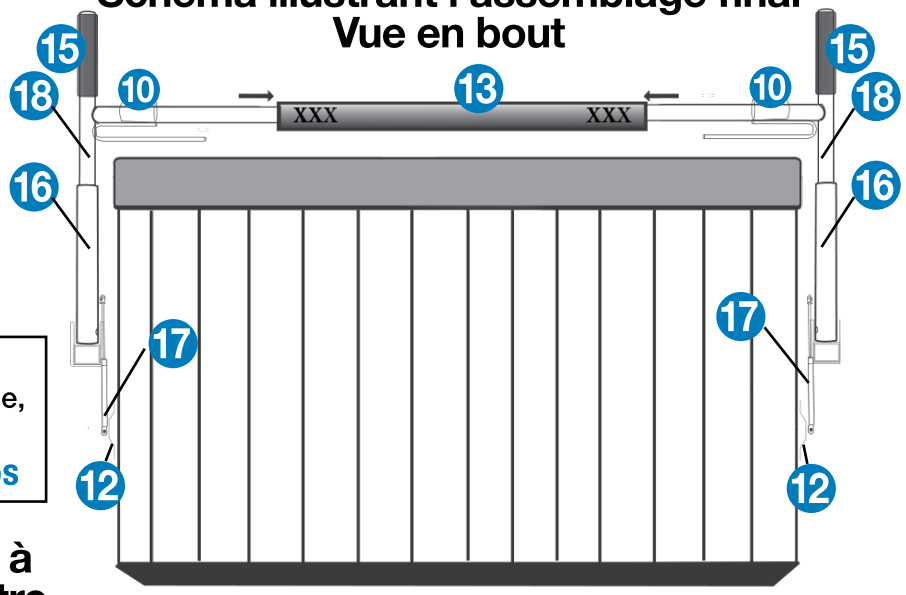


**Vous voilà maintenant prêt à débuter l'installation de votre nouveau dispositif de levage …**

# Étape un :

**1a)** Assurez-vous que votre spa se trouve à au moins 16 pouces de tout mur, de tout objet pouvant faire obstruction ou de toute clôture afin qu'il y ait suffisamment d'espace pour y replier votre couvercle une fois votre dispositif de levage installé. Placez votre couvercle de spa directement sur le spa, dans la position souhaitée pour son ouverture. Il est recommandé que le couvercle se replie à partir de la boîte de commande du spa, du côté du panneau de commande situé sur le rebord supérieur du spa. Ainsi, vous éviterez d'installer des supports devant des portes ou des panneaux donnant accès au chauffe-eau et aux pompes.

**Conseil :** Assurez-vous que votre couvercle de spa se replie du côté du panneau de commande situé sur le rebord supérieur du spa; ainsi, vous serez certain de ne pas installer de supports devant des portes ou des panneaux donnant accès au chauffe-eau et aux pompes.

**1b)** Assemblez les deux supports de montage pour boulon à rotule 12 en fixant un boulon à rotule 7 à la partie surélevée de chaque support au moyen d'une clé à cliquet et d'écrous autobloquants Nylon de 5/16 po 5.

**1c)** Installez ensuite les capuchons carrés 9 sur les supports de montants coulissant 14 ainsi que les capuchons ronds 8 sur les bras pivotants 16.

**1d)** Installez les poignées en mousse 15 sur les bras de support latéraux 18 après avoir lubrifié l'intérieur des poignées en mousse pour en faciliter l'installation.

**Conseil d'installation :** Frottez le bord intérieur des poignées en mousse 15 avec du savon à vaisselle afin de les lubrifier, ce qui en facilitera la pose.

**1e)** Installez ensuite un capuchon rond 8 à l'extrémité de chacun des bras où les poignées en mousse 15 ont été installées. Prenez alors les crochets du couvercle 10 et insérez-les dans chacun des longs bras des bras des supports latéraux 18, tel qu'illustré. Assurez-vous que les crochets du couvercle sont fixés au bras qui s'attachera à la tige centrale 13 et que les crochets du couvercle seront orientés vers l'intérieur du spa une fois les bras de support latéraux installés.

# Étape deux :

**Le couvercle de spa doit être en position fermée lorsque vous débutez l'étape suivante…**

**2a)** Déterminez la position du support de montage 11. en mesurant la largeur du couvercle, **la largeur du couvercle est :**_____.

**2b)** Mesurez ensuite le couvercle à son point de plus grande épaisseur, au centre du couvercle; **l'épaisseur du couvercle est :**_____.

**2c)** Référez-vous ensuite au tableau de la page suivante. Repérez la colonne Épaisseur du couvercle correspondant à la valeur mesurée en (2b), puis trouvez la rangée Grandeur du couvercle de spa correspondant à la mesure mesurée en (2a); la case se trouvant à l'intersection de la colonne et de la rangée correspondantes indique **la distance à laquelle le support doit être installé à partir du bord arrière du spa : (2c)**_____.

**À NOTER :** Si la valeur mesurée tombe entre deux nombres du tableau, arrondissez toujours votre valeur à la valeur supérieure suivante dans le tableau.

***Par exemple :*** *La largeur du couvercle de spa est de 75 pouces et son épaisseur à son point le plus épais est de 4 pouces. Référez-vous au tableau de mesures et repérez la rangée indiquant 75 pouces (arrondi à 76 pouces) à la gauche du tableau. Puis, déplacez-vous jusqu'à la colonne indiquant 4 pouces; la case se trouvant à l'intersection de la rangée et de la colonne indique la distance à laquelle le support doit être installé à partir du bord arrière du spa. Dans cet exemple, le tableau indique une distance de 15 pouces.*

**2d)** Maintenant, partez du bord arrière du spa et mesurez la distance trouvée à l'aide du tableau.

**Conseil d'installation :** Utilisez la tige centrale comme une règle droite pour vous aider à situer la prolongation du bord arrière du spa; la prise de mesure constitue une étape délicate, alors vérifiez bien votre mesure pour être sûr de ne faire l'installation qu'une seule fois.

# Étape trois :

**3a)** Faites glisser le support de montant coulissant 14 dans le support de montage 11. Placez ensuite l'assemblage 14 11 juste sous le rebord de la coquille en acrylique. Positionnez ensuite le support de montant de sorte que le trou du support de montant soit aligné avec la marque que vous avez faite plus tôt.

**Conseil d'installation :** Pour assurer un positionnement optimal, veillez à ce que le support de montant coulissant 14 demeure bien au centre du support de montage 11 lorsque vous positionnez cet assemblage sur le spa.

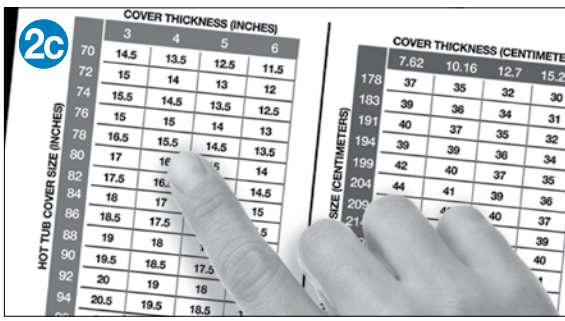

**2a/b/c** Tableau de positionnement du support de montage du dispositif de levage de couvercle **Vision** de la série **Visionlift**

VISIONLIFT
Dispositif de levage de couvercle de spa **Vision**

# Étape deux :

**Pour déterminer le positionnement du support de montage :**
Dans le tableau de mesures ci-après, repérez (dans la première colonne à gauche du tableau) la rangée correspondant à la longueur du couvercle que vous avez mesurée (assurez-vous d'avoir pris votre mesure de façon perpendiculaire au pli et non le long du pli).

Ensuite, suivez cette rangée jusqu'à la colonne correspondant à l'épaisseur du couvercle (comme mesurée); la case se trouvant à l'intersection des deux mesures indique la distance entre le trou du support de montant coulissant (14) et le bord arrière du spa.

**À noter :** Si la valeur que vous avez mesurée se trouve entre deux nombres du tableau, arrondissez toujours la valeur à la valeur supérieure suivante dans le tableau.

Maintenant, mesurez la distance trouvée à l'aide du tableau à partir du bord arrière du spa, en utilisant la tige centrale (13) comme une règle droite pour vous aider à repérer la prolongation du bord arrière du spa; mesurer vers l'avant du cabinet.

**Attention :** Cette étape est délicate, alors vérifiez bien votre mesure pour être sûr de ne faire l'installation qu'une seule fois.

**ÉPAISSEUR DU COUVERCLE (POUCES)**

| TAILLE DU COUVERCLE DE SPA (POUCES) | 3 | 4 | 5 | 6 |
|---|---|---|---|---|
| 70 | 14,5 | 13,5 | 12,5 | 11,5 |
| 72 | 15 | 14 | 13 | 12 |
| 74 | 15,5 | 14,5 | 13,5 | 12,5 |
| 76 | 15 | 15 | 14 | 13 |
| 78 | 16,5 | 15,5 | 14,5 | 13,5 |
| 80 | 17 | 16 | 15 | 14 |
| 82 | 17,5 | 16,5 | 15,5 | 14,5 |
| 84 | 18 | 17 | 16 | 15 |
| 86 | 18,5 | 17,5 | 16,5 | 15,5 |
| 88 | 19 | 18 | 17 | 16 |
| 90 | 19,5 | 18,5 | 17,5 | 16,5 |
| 92 | 20 | 19 | 18 | 17 |
| 94 | 20,5 | 19,5 | 18,5 | 17,5 |
| 96 | 21 | 20 | 19 | 18 |
| 98 | 21,5 | 20,5 | 19,5 | 18,5 |
| 100 | 22 | 21 | 20 | 19 |

**ÉPAISSEUR DU COUVERCLE (CENTIMÈTRES)**

| TAILLE DU COUVERCLE DE SPA (CENTIMÈTRES) | 7,62 | 10,16 | 12,7 | 15,24 |
|---|---|---|---|---|
| 178 | 37 | 35 | 32 | 30 |
| 183 | 39 | 36 | 34 | 31 |
| 191 | 40 | 37 | 35 | 32 |
| 194 | 39 | 39 | 36 | 34 |
| 199 | 42 | 40 | 37 | 35 |
| 204 | 44 | 41 | 39 | 36 |
| 209 | 46 | 42 | 40 | 37 |
| 214 | 46 | 44 | 41 | 39 |
| 219 | 47 | 45 | 42 | 40 |
| 224 | 49 | 46 | 44 | 41 |
| 229 | 50 | 47 | 45 | 42 |
| 234 | 51 | 49 | 46 | 44 |
| 242 | 53 | 50 | 47 | 45 |
| 244 | 54 | 51 | 49 | 46 |
| 249 | 55 | 53 | 50 | 47 |
| 254 | 56 | 54 | 51 | 49 |

# Étape trois (suite):

**3b)** À l'aide des vis à bois autotaraudeuses N° 10 de 1 1/4 po (2) fournies, fixez le support de montage (11) au cabinet. Faites la même chose du côté opposé.

**Conseil d'installation :** Au cours de l'installation, pour réduire au minimum les risques de déplacement des supports, fixez le support à l'aide d'une seule vis au centre pour le maintenir en place jusqu'au serrage final. **Le serrage final doit être effectué avant de procéder à l'étape suivante.**

**Assurez-vous que les crochets du couvercle (10) sont orientés vers l'intérieur du spa – si ce n'est pas le cas, faites-le maintenant.**

**3c)** Déposez la tige centrale (13) sur le couvercle et insérez le long bras du bras de support latéral (18) dans la tige centrale. Répétez de l'autre côté.

**3d)** Faites glisser le bras pivotant (16) le long du bras de support latéral (18) de sorte que la rotule se trouve orientée vers le côté du spa. Ensuite, alignez le trou situé à l'extrémité du bras pivotant coulissant avec le trou supérieur du support de montant coulissant (14).

**3e)** Placez des rondelles Nylon (6) de chaque côté du bras pivotant (16) et du support de montant coulissant (14). Fixez-les en place en y insérant une goupille cylindrique (1) puis fixez cette dernière à l'aide d'une goupille fendue (19). Répétez du côté opposé.

**Conseil :** Utilisez les pinces à bec long pour insérer la goupille fendue (19) dans la goupille cylindrique (1) de l'assemblage du montant coulissant et du support de montage (14)(11).

# Étape quatre :

**4a)** Une fois cette étape complétée, vérifiez que la tige centrale (13) située sur le couvercle se trouve 1 pouce en arrière de la couture du pli central, du côté du dispositif de levage, et qu'elle est parallèle à la couture du pli du couvercle.

**4b)** Assurez-vous qu'il y a un espace de 1,5 pouce entre le bras pivotant (16) et le côté du cabinet du spa, et ce, de chaque côté. Ensuite, faites pivoter la tige centrale (13) de sorte que les trous des vis soient sur le côté et non vers le bas. Une fois de plus, prenez le temps de vous assurer que les bras pivotants sont encore à 1,5 pouce du bord du spa et que la tige centrale se trouve bien 1 pouce derrière la couture centrale. Si c'est le cas, fixez le bras pivotant (16) au bras de support latéral (18) des deux côtés du spa en utilisant les vis autotaraudeuses N° 10 de 5/8 pouce (3).

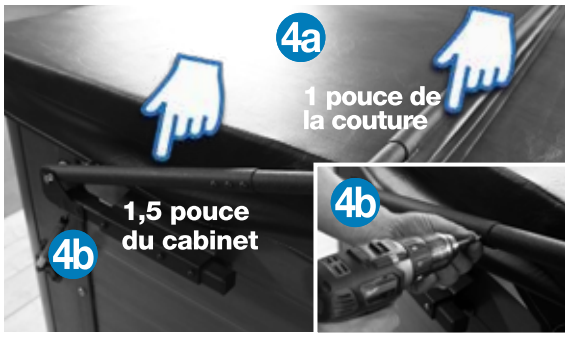


# Étape cinq :

**5a)** Glissez un morceau de carton sous la tige centrale (13) en guise de protection puis fixez la tige au bras de support latéral (18) avec trois vis autotaraudeuses N° 10 de 5/8 pouce (3). Ensuite, vérifiez à nouveau que le bras pivotant (16) se trouve toujours à 1,5 pouce de distance du spa. Répétez du côté opposé.

**5b) Si vous n'avez pas complété (l'étape 1b) :** Prenez les supports de montage pour boulon à rotule (12) et fixez les boulons à rotule (7) sur le plateau surélevé du support de manière à ce qu'une fois installées, les rotules soient orientées vers l'extérieur du spa.

**5c)** Faites alors glisser l'extrémité du bras hydraulique (17) jusqu'à la rotule du bras pivotant (16). Puis, fixez l'extrémité opposée du bras hydraulique à la rotule du support de montage pour boulon à rotule (12) – les bras devraient ressembler à une horloge dont les aiguilles pointent vers le 10 et le 4.

**5d) Pour trouver l'emplacement idéal du point de pivot…** le support de montage pour boulon à rotule (12) doit être placé de sorte qu'il soit aligné (ou presque) avec le bras pivotant (16). Pour y parvenir, levez le bras pivotant jusqu'à atteindre la position 10 heures.

**Conseil :** Si un jour vous avez besoin de retirer le bras hydraulique (17), retirez doucement le collet en demi-cercle pour libérer le ressort de la rotule.

# Étape six :

**6a)** Une fois l'emplacement idéal du point de pivot trouvé, placez un objet sous la tige centrale (13) pour la maintenir en place sans qu'elle touche au couvercle, ou demandez à quelqu'un de vous aider. Fixez alors le support de montage pour boulon à rotule (12) juste au bord du coin en quart de cercle du cabinet au moyen des vis à bois de 1 1/4 pouce incluses (2).

**À noter :** Si le cabinet de votre spa est en matériau composite, vous devrez nécessairement renforcer l'assemblage du support pour obtenir un résultat adéquat.

# Étape sept :

**Vous y êtes presque…**

**7a)** Pour terminer la finition, posez les capuchons en plastique noir 4 sur les têtes des vis autotaraudeuses 3 et des vis à bois 2.

**Conseil :** Si un jour vous devez retirer les capuchons de vis en plastique noir 4, faites-le à l'aide d'un petit tournevis à tête plate.

## Vous avez maintenant terminé l'installation de votre dispositif de levage de couvercle Vision.

**N'oubliez pas…** N'oubliez pas de toujours replier le couvercle avant d'utiliser le dispositif de levage pour soulever le couvercle et l'amener dans sa position de rangement – vous prolongerez ainsi la durée de vie de votre couvercle et de votre dispositif de levage, et profiterez ainsi plus longtemps de votre spa.

## Référence supplémentaire pour l'installation

Référez-vous à cette illustration pour vous aider durant l'installation du dispositif de levage Vision et pour vous assurer de la bonne disposition des pièces au cours de l'assemblage.

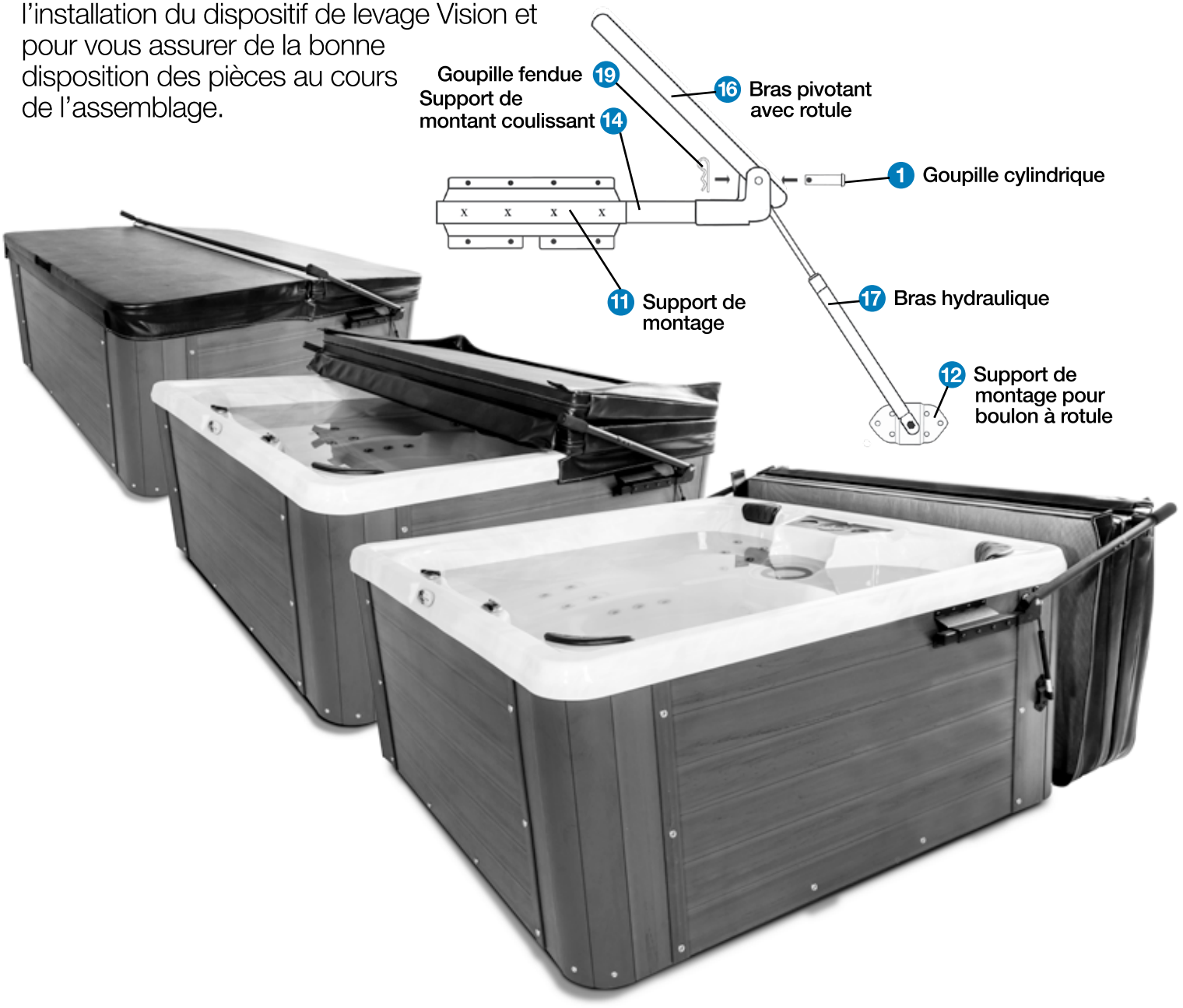

# Garantie du dispositif de levage **Vision** de la série **Visionlift**

VISIONLIFT
Dispositif de levage de couvercle de spa **Vision**

**LA GARANTIE :**
SMP Specialty Metal Products Inc. émet à vous (l'acheteur initial) une garantie À VIE à compter de la date d'achat initial, et garantit que le produit est libre de tout défaut de matériel ou de main-d'œuvre. Les dispositifs de levage de couvercle Ultralift sont garantis contre tout défaut de matériel ou de main-d'œuvre qui pourrait rendre le dispositif de levage inutilisable dans des conditions d'utilisation normale. Pour toute réclamation répondant à ces conditions et effectuée durant la garantie à vie suivant la date d'achat, une réparation ou un remplacement du produit sera effectué, au choix du fabricant.
La présente garantie est non proportionnelle et s'applique à l'ensemble des pièces, pour la vie du produit. Les seules pièces qui ne sont pas couvertes par la garantie sont les ressorts pneumatiques, qui eux sont entièrement couverts pour une durée de un an.

**EXCLUSIONS DE GARANTIE**

- Un dispositif de levage ayant été modifié, utilisé de façon incorrecte ou réparé par une autre personne qu'un représentant autorisé par le fabricant, à moins qu'il y ait eu approbation écrite
- Tout dommage attribuable à une mauvaise installation ou au transport entre le vendeur et l'acheteur
- Tout dommage attribuable à une utilisation incorrecte ou abusive, à une négligence, à un accident ou à la modification du dispositif, ou encore à une cause environnementale ou à une utilisation par vents forts. La garantie couvre le fonctionnement opérationnel du dispositif de levage, mais n'inclut pas les rayures, l'usure par frottement, la corrosion ou toute imperfection à la finition causée par l'exposition à des facteurs environnementaux tels que le soleil ou la pluie, l'exposition à des produits chimiques, ou toute imperfection découlant d'une décoloration normale ou d'une détérioration mineure.

La garantie n'inclut pas de dommages découlant d'un usage abusif ou d'un accident, y compris, sans s'y limiter, les dommages suivants :

- L'utilisation d'un produit nettoyant abrasif ou non approuvé pouvant endommager la surface
- L'exposition à des solvants ou à tout autre produit chimique pouvant détériorer les surfaces peintes
- L'utilisation du dispositif de levage à une tout autre fin que celle de lever un couvercle de spa

**EFFECTUER UNE RÉCLAMATION :**
Dans le cas d'une défectuosité couverte par la présente garantie du dispositif de levage Ultralift, vous pouvez effectuer une réclamation en communiquant avec le vendeur au détail initial et en fournissant votre preuve d'achat originale ainsi que une ou plusieurs photos montrant clairement la ou les défectuosités, avec une explication. **AUCUN RETOUR DE MARCHANDISE NE SERA ACCEPTÉ AVANT QU'UN « NUMÉRO D'AUTORISATION DE RETOUR » N'AIT ÉTÉ ÉMIS.**
Le dispositif de levage sera réparé ou remplacé à la discrétion du fabricant. S'il y a lieu, l'acheteur sera responsable de faire parvenir lesdites pièces au fabricant. La garantie inclut tous les coûts de main-d'œuvre pour les travaux effectués chez le fabricant, mais pas ceux des travaux effectués chez le client. SMP prendra en charge les frais de réparation ou de remplacement (ou les deux) des articles retournés au distributeur.

**DOMMAGES DUS AU TRANSPORT :**
Tout dommage matériel causé durant le transport fera l'objet d'un remplacement par SMP Specialty Metal Products. Pour ce faire, l'acheteur doit soumettre au transporteur le formulaire de réclamation approprié, et en transmettre des exemplaires au fabricant dans les cinq (5) jours ouvrables suivant la réception de la marchandise endommagée. Toute réclamation doit également être signalée au distributeur.

**Dommages indirects :**
SMP Specialty Metal Products Inc. ne peut être tenue responsable des pertes, frais ou dommages autres que ceux du dispositif Ultralift proprement dit, même si ces autres pertes, frais ou dommages peuvent découler d'une défectuosité matérielle ou de fabrication du dispositif de levage. La présente garantie n'inclut pas les dommages indirects, notamment des dommages à la propriété ou toute blessure découlant de l'utilisation de ce produit ou de l'incapacité de l'utiliser. Le fabricant et le distributeur ne pourront en aucun cas être tenus responsables de toute somme déboursée en sus du prix d'achat original. (Dans certains États et provinces, l'exclusion ou la limitation des dommages indirects est interdite par la loi; ainsi, cette clause pourrait ne pas s'appliquer à votre situation).
Il est important de signaler toute défectuosité au distributeur où vous avez effectué votre achat du dispositif Ultralift, et ce, dès que vous l'aurez remarquée. S'il vous est difficile de signaler une défectuosité à votre distributeur,

**COMMUNIQUEZ AVEC NOUS : SMP Specialty Metal Products Inc. 326 Watline Avenue, Mississauga (Ontario) Canada, L4Z 1X2; Téléphone : 1-800-597-1343, Courriel : info@theUltralift.com**

## Numéro de référence du bon de travail:

**No de brevet : 2 432 833** **No de brevet aux États-Unis : 7290297B2** **En attente de brevets** **Fabriqué au Canada**